BJT BRIAN JAMES TRAILERS

Race Transporter 6

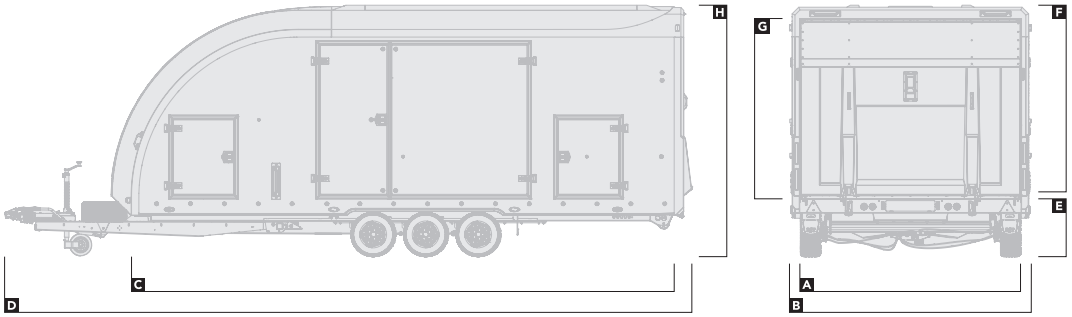

Resumen

		396-2010	396-2020	396-2030	396-2040	396-2060	396-3010	396-3020	396-3030	396-3040	396-3060
Estación de almacenamiento		Blanco	Blanco	Blanco	Blanco	Blanco	Negro	Negro	Negro	Negro	Negro
DIMENSIONES						Dimensiones en **metros**					
Ancho de la plataforma	A	2,12	2,12	2,29	2,29	2,29	2,12	2,12	2,29	2,29	2,29
Ancho total	B	2,39	2,39	2,55	2,55	2,55	2,39	2,39	2,55	2,55	2,55
Longitud de la plataforma	C	5,38	5,88	5,38	5,88	6,38	5,38	5,88	5,38	5,88	6,38
Longitud total	D	7,2	7,7	7,2	7,7	8,2	7,2	7,7	7,2	7,7	8,2
Altura de la plataforma	E	0,59	0,59	0,59	0,59	0,67	0,59	0,59	0,59	0,59	0,67
Altura interior	F	1,94	1,94	1,94	1,94	1,94	1,94	1,94	1,94	1,94	1,94
Altura de la abertura de la puerta	G	1,88	1,88	1,88	1,88	1,88	1,88	1,88	1,88	1,88	1,88
Altura total	H	2,64	2,64	2,64	2,64	2,67	2,64	2,64	2,64	2,64	2,67
CAPACIDAD						Peso en **kilogramos**					
Capacidad bruta		3.500	3.500	3.500	3.500	3.500	3.500	3.500	3.500	3.500	3.500
Capacidad de carga		2.020	1.960	2.000	1.950	1.880	2.020	1.960	2.000	1.950	1.880

La capacidad de carga variará según las opciones instaladas. Para obtener información precisa sobre pesos y precios, utilice nuestro configurador interactivo en **www.brianjamestrailers.es**

Equipamiento

PAQUETES DE OPCIONES	● Estándar ○ Opción									
Paquete de iluminación - incluye: Luces LED interior completas, luces de carga y luces de retroceso laterales	○	○	○	○	○	○	○	○	○	○
Paquete de deportes de motor - incluye: Rampas asistidas, porta neumáticos y banco de trabajo	○	○	○	○	○	○	○	○	○	○

BJT BRIAN JAMES TRAILERS

Race Transporter 6

Equipamiento

	396-2010	396-2020	396-2030	396-2040	396-2060	396-3010	396-3020	396-3030	396-3040	396-3060
ACCESORIOS					● Estándar	○ Opción				
Toldo - disponible como LH, RH y ambos	○	○	○	○	○	○	○	○	○	○
Estación de lavado de manos	○	○	○	○	○	○	○	○	○	○
Dispensador de toallas de papel	○	○	○	○	○	○	○	○	○	○
Unidad de alimentación principal	○	○	○	○	○	○	○	○	○	○
Cámara de 360°	○	○	○	○	○	○	○	○	○	○
Cámara de visión trasera	○	○	○	○	○	○	○	○	○	○
Cámara de retroceso / vista trasera	○	○	○	○	○	○	○	○	○	○
Panel solar	○	○	○	○	○	○	○	○	○	○
PLATAFORMA										
Almohadillas deslizantes x4	○	○	○	○	○	○	○	○	○	○
EXTERIOR										
Compartimientos de acceso delantero / trasero	●	●	●	●	●	●	●	●	●	●
Compartimientos de acceso delantero solamente	○	○	○	○	○	○	○	○	○	○
Puertas laterales divididas	●	●	●	●	●	●	●	●	●	●
ILUMINACIÓN - EXTERIOR										
Iluminación LED completa	●	●	●	●	●	●	●	●	●	●
Luces de carga	○	○	○	○	○	○	○	○	○	○
Luces de retroceso	○	○	○	○	○	○	○	○	○	○
ILUMINACIÓN - INTERIOR										
3x tiras de luces LED	●	●	●	●	●	●	●	●	●	●
Focos LED de inundación	○	○	○	○	○	○	○	○	○	○
CARGA										
Batería con cargador	●	●	●	●	●	●	●	●	●	●
Inclinación eléctrica de la plataforma	●	●	●	●	●	●	●	●	●	●
Cabrestante eléctrico	●	●	●	●	●	●	●	●	●	●
Mando a distancia inalámbrico para cabrestante eléctrico	○	○	○	○	○	○	○	○	○	○
Puerta / rampa trasera	●	●	●	●	●	●	●	●	●	●
Rampas asistidas	○	○	○	○	○	○	○	○	○	○
SUJECIÓN DE CARGA										
Correas de amarre	●	●	●	●	●	●	●	●	●	●
Calzos de rueda / Barra de detención	●	●	●	●	●	●	●	●	●	●
TRANSMISIÓN										
Llantas de aleación - Plata o Antracita	○	○	○	○	○	○	○	○	○	○
Enganche con bloqueo	●	●	●	●	●	●	●	●	●	●
Rueda de repuesto	●	●	●	●	●	●	●	●	●	●
Rueda de repuesto adicional	○	○	○	○	○	○	○	○	○	○
ALMACENAMIENTO										
Almacenamiento en la plataforma con tapas de aluminio	●	●	●	●	●	●	●	●	●	●
Estanterías de almacenamiento lateral	○	○	○	○	○	○	○	○	○	○
Estación de almacenamiento	○	○	○	○	○	○	○	○	○	○
Porta neumáticos / Banco de trabajo / Tornillo de banco	○	○	○	○	○	○	○	○	○	○